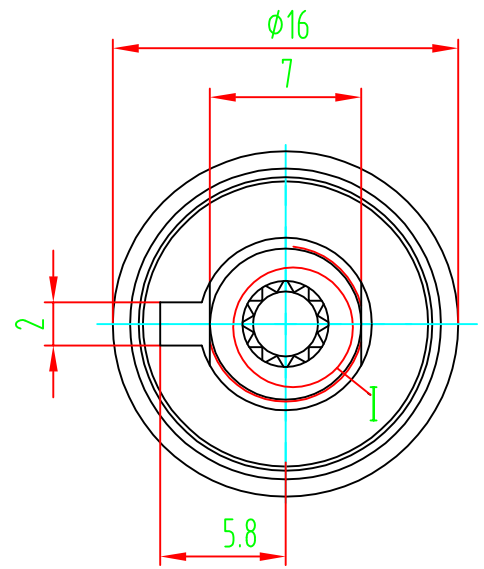

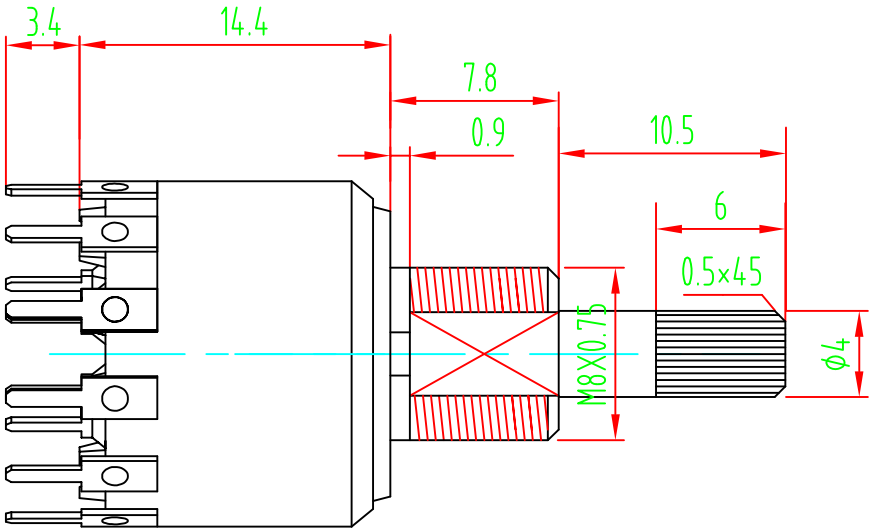

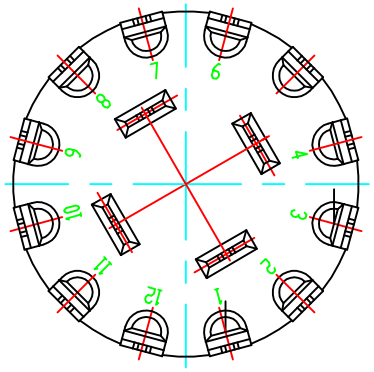

面板开孔尺寸

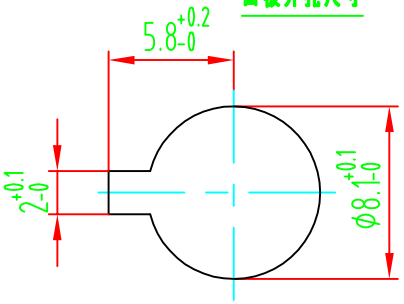

I
5:1

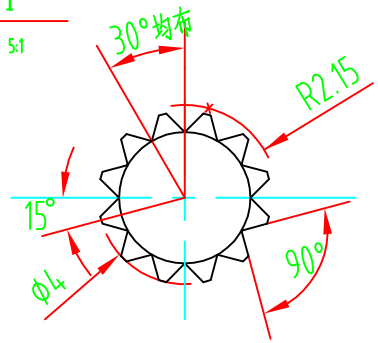

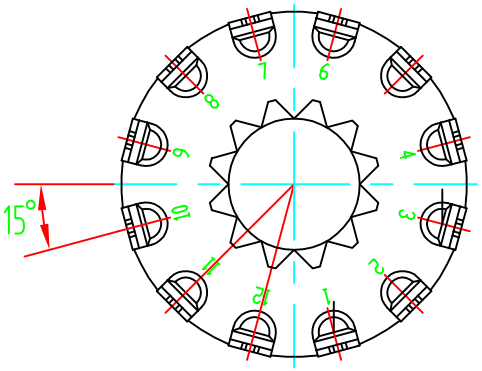

						镀 涂			
标 记	处 数	分 区	更改文件号	签 名	年 月 日	S16 4P3W 开关 外 形 尺 寸			
设 计			标准化				阶段标记	重量	比例 2.5:1
							共 1 张		第 张
审 核						CHANGZHOU YUHAO			
工 艺			批 准						